SURFACE PROTECT./OBERFL. SCHUTZ	
I	JED 240-3
II	JED-256-1
III	JED-371
IV	Al , JED-259
V	GUMMI o.KUNSTSTOFF
VI	MS

MEDIUM : AIR
MEDIUM : LUFT
FLUIDE : AIR
FLUIDO : ARIA

THERMAL RANGE OF APPLICATION :
THERMISCHER ANWENDUNGSBEREICH : -40 °C...+80 °C
GAMME D'APPLICATION THERMIQUE :
CAMPO DI APPLICAZIONE TERMICA :

NOMINAL DIAMETER :
NENNWEITE : MIN Ø8.5mm
DIAMETRE NOMINAL :
DIAMETRO NOMINALE:

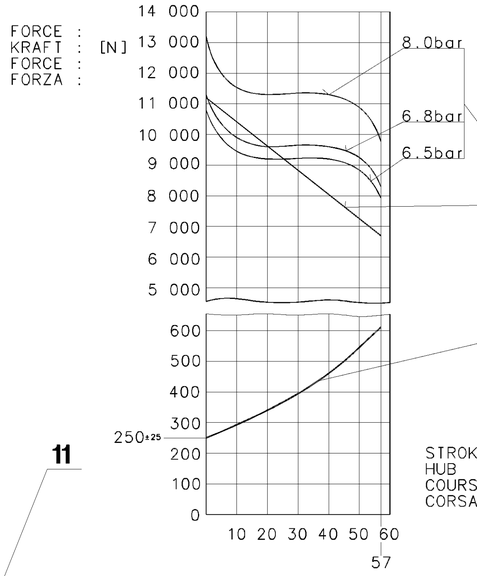

AIR VOLUME OF SERVICE BRAKE PART AT 2/3 OF ITS STROKE :
HUBVOLUMEN DES BETRIEBSBREMSTEILES BEI 2/3 HUB : ca.0.7x10 ^{3} cm ^{3}
VOLUME D'AIR DU DISPOSITIF DU FREIN DE SERVICE A 2/3 DE LA COURSE :
VOLUME D'ARIA DELLA SEZIONE DI FRENO DI SERVIZIO A 2/3 DELLA CORSA :

AIR VOLUME OF SPRING BRAKE PART :
HUBVOLUMEN DES FEDERSPEICHERS : ca.1.4x10 ^{3} cm ^{3}
VOLUME D'AIR DU DISPOSITIF RESSORT :
VOLUME D'ARIA DELLA SEZIONE A MOLLA :

OUTPUT FORCE OF SERVICE BRAKE PART AT
KRAFTABGABE DES BETRIEBSBREMSTEILES BEI
EFFORT DE POUSSEE DU DISPOSITIF DU FREIN DE SERVICE SOUS
FORZA DI SOINTA DELLA SEZIONE DI FRENO DI SERVIZIO PER

OUTPUT FORCE OF SPRING BRAKE PART, RELEASE PRESSURE :
KRAFTABGABE DES FEDERSPEICHERS, LOESEDRUCK : pe 5.5$^{+0.3}$ bar
EFFORT DE POUSSEE DU DISPOSITIF RESSORT, PRESSION DE DESSERRAGE :
FORZA DI SPINTA DELLA SEZIONE A MOLLA, PRESSIONE DI RILASCIO :

FORCE OF RETURN SPRING OF SERVICE BRAKE PART
RUECKSTELLFEDERKRAFT DES BETRIEBSBREMSTEILES
EFFORT DU RESSORT DE RAPPEL DU DISPOSITIF DU FREIN DE SERVICE
FORZA DELLA MOLLA DI RITORNO DELLA SEZIONE DI FRENO DI SERVIZIO

* OUT OF PLANE
VERSETZT GEZEICHNET
AU DEHORS DU PLAN DE PROJECTION
AL DI FUORI DEL PIANO DI PROIEZIONE

** 1 BREATHER BORE : OPEN
1 ATMUNGSBOHRUNG : Ø6 OFFEN
1 TROU DE RESPIRATION : OUVERT
1 FORO RESPIRATORE : APERTO

WIDTH ACROSS FLATS
SW= SCHLUESSELWEITE
SURPLATS
LARGHEZZA IN CHIAVE

14H11 $^{+0.110}_{0}$

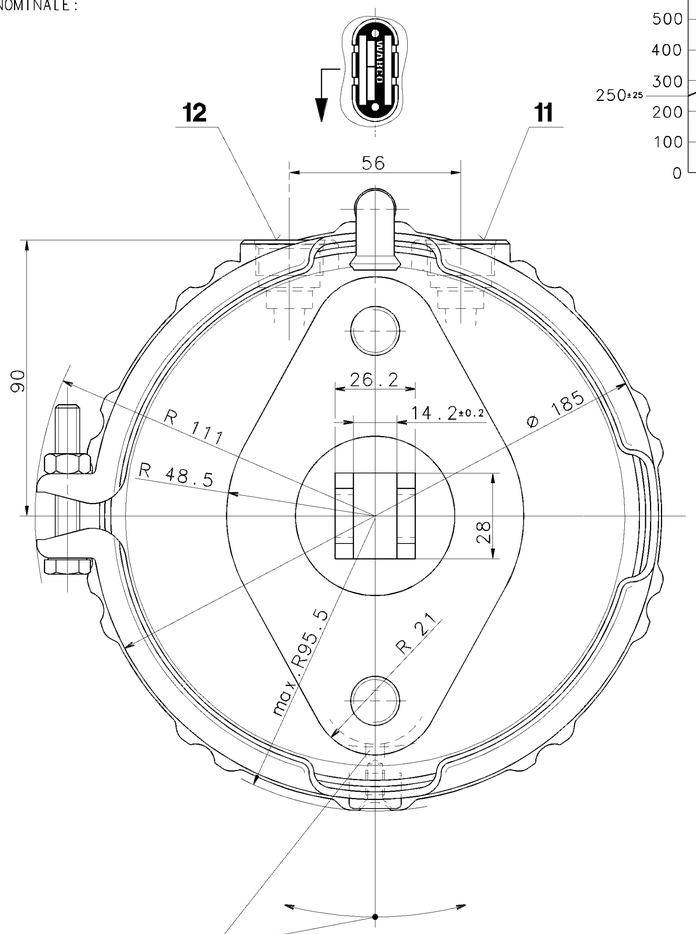

ADMISSIBLE INSTALLATION POSITION
ZULAESSIGE EINBAULAGE ±30° Ⓓ
POSITION D'INSTALLATION ADMISE
POSIZIONE DI MONTAGGIO AMMESSA

STROKE :
HUB : (mm)
COURSE :
CORSA :

POSITIONING OF BREATHER TUBE IN UPPER RANGE MANDATORY
ATMUNGSROHR MUSS BEIM EINBAU IM OBEREN BEREICH ANGEORDNET WERDEN
AU MONTAGE POSITIONNER LE TUBE DE RESPIRATION DANS LA ZONE SUPERIEURE
PER IL MONTAGGIO SI DEVE DISPORRE IL TUBO RESPIRATORE NELLA ZONA SUPERIORA

SW24
TORQUE :
ANZUGSMOMENT : 210$^{0}_{-30}$Nm
COUPLE DE SERRAGE :
COPPIA DI SERRAGGIO:

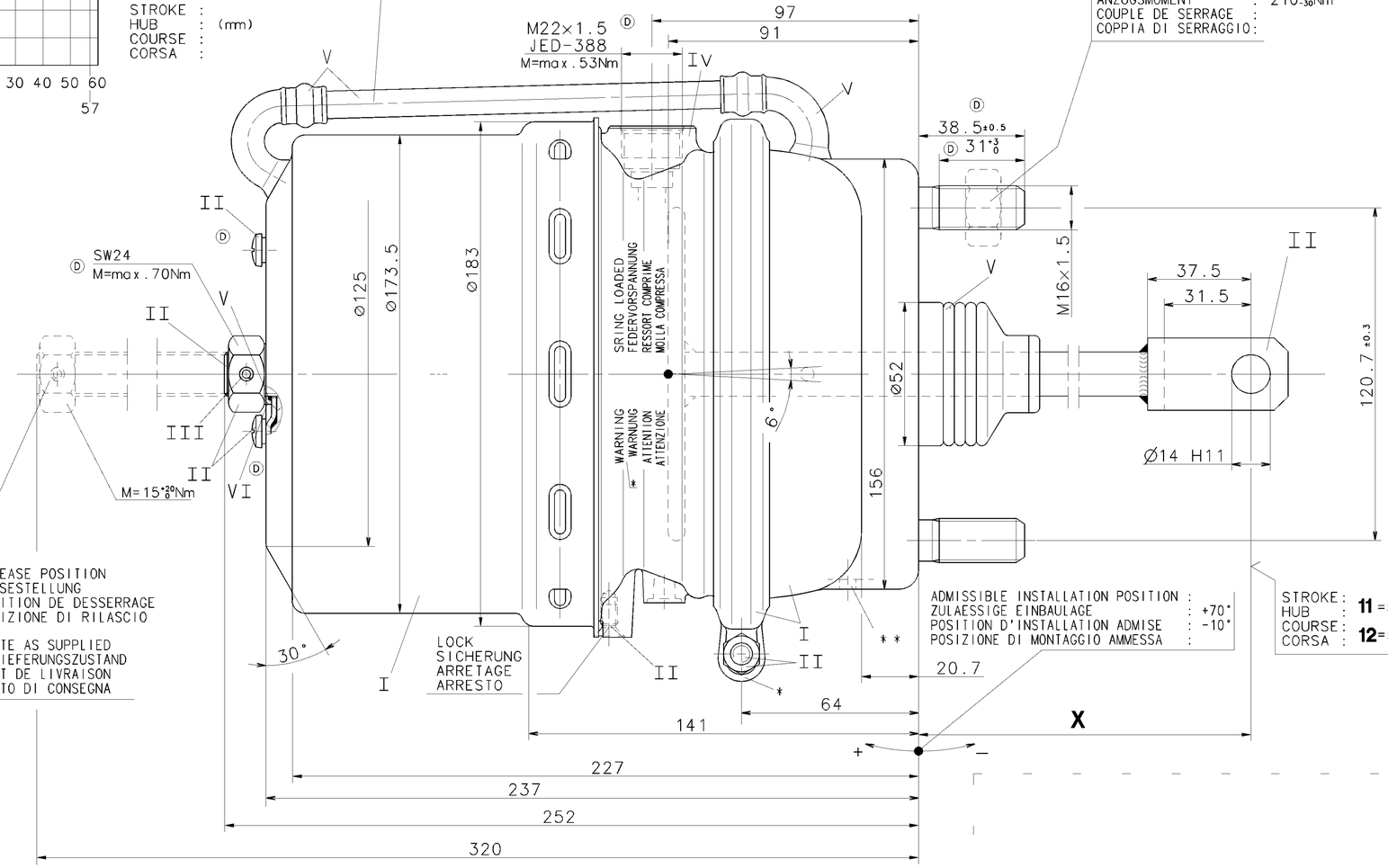

PORT :	SERVICE BRAKING SYSTEM, WORKING PRESSURE	:	(TEMPORARILY :	
ANSCHLUSS :	BETRIEBSBREMSANLAGE, BETRIEBSDRUCK	: Pe max.=10 bar	(KURZZEITIG	: Pe max.=13 bar)
ORIFICE : 11	DISPOSITIF DE FREINAGE DE SERVICE, PRESSION D'UTILISATION	:	(DE COURTE DUREE :	
ORIFIZIO :	DISPOSITIVO DI FRENATURA DI SERVIZIO, PRESSIONE DI ESERCIZIO	:	(BREVE TEMPO SOLO:	
PORT :	SPRING BRAKE CYLINDER, WORKING PRESSURE	:	(TEMPORARILY :	
ANSCHLUSS :	FEDERSPEICHERZYLINDER, BETRIEBSDRUCK	: Pe max.= 8.5bar	(KURZZEITIG	: Pe max.=10 bar)
ORIFICE : 12	CYLINDRE A RESSORT, PRESSION D'UTILISATION	:	(DE COURTE DUREE :	
ORIFIZIO :	CILINDRO A MOLLA, PRESSIONE DI ESERCIZIO	:	(BREVE TEMPO SOLO:	

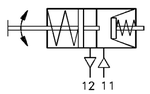

925 421 750 0	925 421 751 0	925 421 752 0	925 421 752 0		200	~ 8.5
			925 421 751 0		200	~ 8.5
			925 421 750 0		75	~ 8.2
			WABCO	CUSTOMER'S NO. KUNDEN-NR. No. CLIENT No. CLIENTE	X mm	WEIGHT GEWICHT POIDS PESO kg
			IDENTIFICATION		DIMENSIONS	

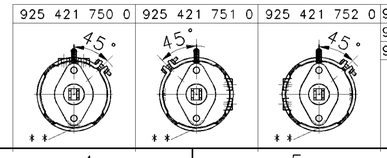

GENERAL SPECIFICATION:	JED-334	
FURTHER TECHNICAL DATA:		
DOC. CODE:	SHEET:	TO

GENERAL TOLERANCES

CLASS 1)		RANGE OF NOMINAL DIMENSIONS (± mm) ≤50	>50 ≤180	>180 ≤400	>400	
FINE		0,5	1,0	1,5	2,0	
MEDIUM	X	1,0	2,0	3,0	4,0	± 3°
COARSE		2,0	3,5	5,0	6,5	

TAPPED HOLES ACC. ISO 4039 / JED-152
1) TOLERANCE CLASS APPLIED CROSSMARKED

DCN-NO.	REV.	DATE
079354	7xD	01-06-08
077640	16xC	00-11-27
056985	2xB	95-03-28
053999	1xA	93-10-29

100mm

CADAM-DRAWING COPYRIGHT	DATE	SIGNATURE
DRAWN:	93-09-21	KULERSKY
CHECKED:	93-09-21	RISCHER
STANDARDIZATION:	93-09-21	PANTZER

WABCO

TRISTOP BRAKE ACTUATOR
TRISTOP-ZYLINDER
CYLINDRE TRISTOP
CILINDRO TRISTOP 24/24S

MASS	SCALE	PRODUCT IDENTIFICATION NO.	DOC. CODE	SHEET
KG	1:1	925 421 759 0	653	1/1
SIZE	I.R.I.			
A 1	185		SHAPE CODE	REPLACEMENT FOR

EXPERT CODE 7 3 8 PRODUCT TYPE 0 0 X

1009/016/3/04.93
6/05/653

TOUTE COMMUNICATION OU REPRODUCTION DU CE DOCUMENT, TOUTE EXPLOITATION OU COMMUNICATION DE SON CONTENU, NE SONT PERMIS QU'AVEC L'AUTORISATION DE WABCO. TOUS DROITS DE PROPRIETE INTELLECTUELLE, DE BREVET ET DE MODELE RESERVES.
TOUTE COMMUNICATION OU REPRODUCTION DU CE DOCUMENT, TOUTE EXPLOITATION OU COMMUNICATION DE SON CONTENU, NE SONT PERMIS QU'AVEC L'AUTORISATION DE WABCO. TOUS DROITS DE PROPRIETE INTELLECTUELLE, DE BREVET ET DE MODELE RESERVES.
WEITERGABE SOWIE VERVIELFÄLTIGUNG DIESER UNTERLAGE, VERWERTUNG UND MITTEILUNG IHRES INHALTS NICHT GESTATTET, SOWEIT NICHT AUSDRÜCKLICH ZUGESTANDEN. ZUWIDERHANDLUNGEN VERPFLICHTEN ZUM SCHADENSERSATZ. ALLE RECHTE FÜR DEN FALL DER PATENTERTEILUNG ODER EINTRAGUNG EINES GEBRAUCHSMUSTERS VORBEHALTEN.
NOLE PERMESSO CONSEGNARE A TERZI O RIPRODURE QUESTO DOCUMENTO, NE UTILIZZARNE IL CONTENUTO O RENDERNE NOTO IL CONTENUTO. SONO RISERVATI I DIRITTI DI PROPRIETÀ INTELLETTUALE, DI BREVETTO E DI MODELLO.
COPYING OF THIS DOCUMENT AND GIVING IT TO OTHERS AND THE USE OR COMMUNICATION OF THE CONTENTS THEREOF, ARE FORBIDDEN WITHOUT EXPRESS AUTHORITY. OFFENDERS ARE LIABLE TO PAY COMPENSATION. ALL RIGHTS ARE RESERVED IN THE EVENT OF THE GRANT OF A PATENT OR REGISTRATION OF A UTILITY MODEL OR DESIGN. THIS DOCUMENT IS THE SUBJECT OF COPYRIGHT.